MFRY - . . . / . .

MFRY	Üç Gövdeli *Triple Bodied*
M(FR)Y	İki Gövdeli *Double Bodied*

G 1/2”
G 3/8”- B

	Manuel *Manual*
A	Otomatik *Automatic*

TEKNİK ÖZELLİKLER / *TECHNICAL SPECIFICATIONS*

- G1/2”, G3/8” ölçülerinde — *G1/2”, G3/8” Connections*
- Birbirine kolay bağlanabilme — *Combining together with ease*
- Yüksek debi ve verim — *High flow rate and efficiency*
- Hassas basınç ayarı — *Accurate pressure setting*
- Yarı otomatik su tahliyesi — *Semi - automatic drain*
- Otomatik su tahliyesi (*İsteğe bağlı*) — *Automatic drain (Optional)*
- Uzun ömür — *Long-lasting*
- Yedek parça ve servis garantisi — *Accessories and service warranty*

MFRY 3/8”-B - 1/2”

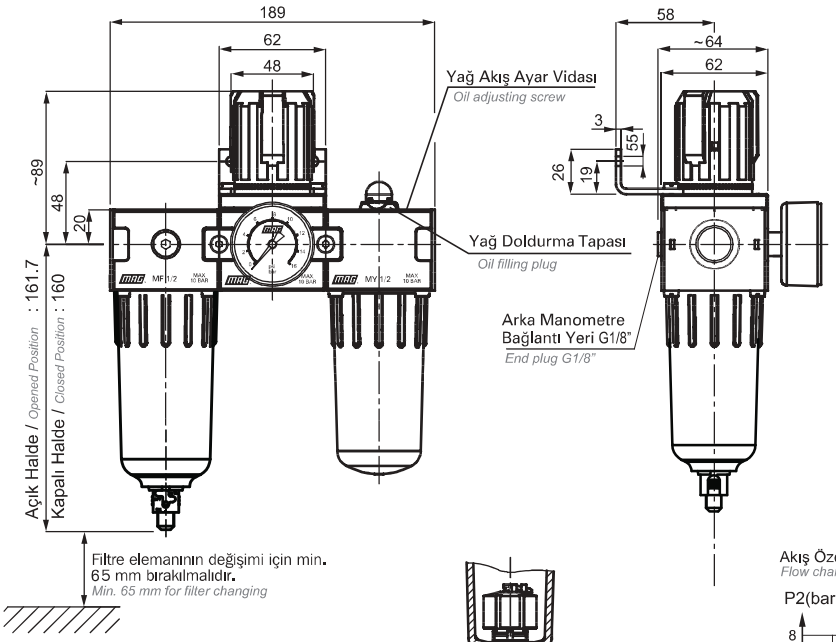

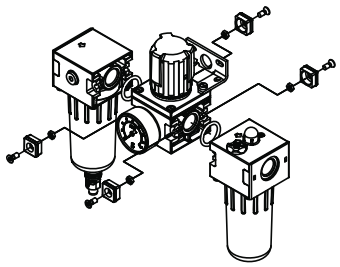

Filtre + Regülatör + Yağlayıcı Bağlantı Kombinasyonu
Filter + Regulator + Lubricator Combination

Akış Özellikleri (MFRY 3/8-B)
Flow characteristics

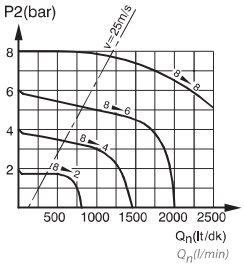

Otomatik Tahliye
(İsteğe Bağlı)
Automatic Drain
(Optional)

Akış Özellikleri (MFRY 1/2)
Flow characteristics

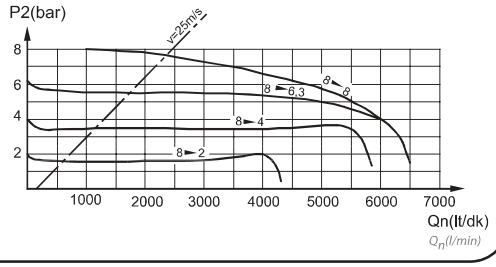

M(FR)Y 3/8”-B - 1/2”

Akış Özellikleri (M(FR)Y 3/8-B)
Flow characteristics

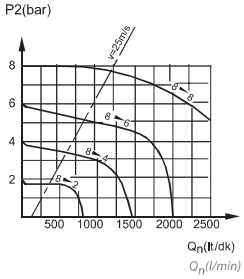

Akış Özellikleri (M(FR)Y 1/2)
Flow characteristics

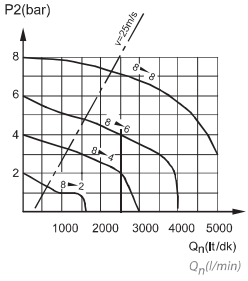

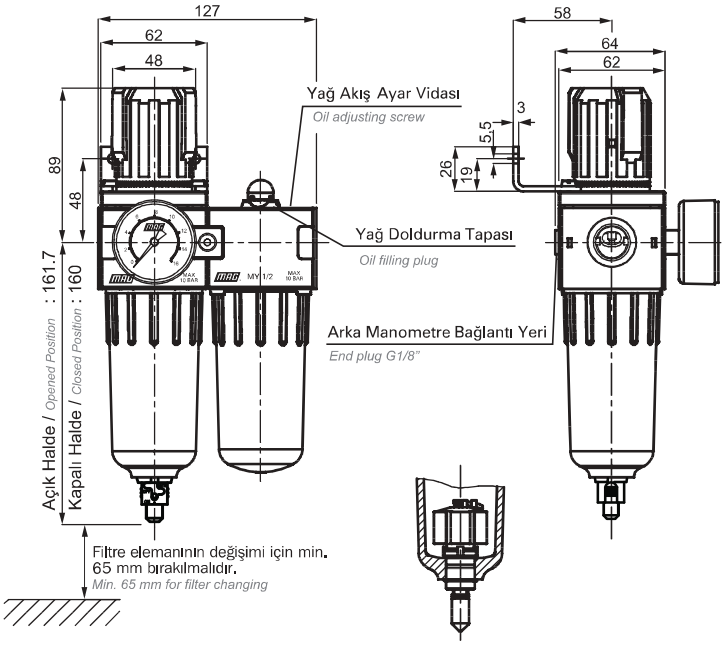

Filtre + Regülatör + Yağlayıcı Bağlantı Kombinasyonu
Filter + Regulator + Lubricator Combination

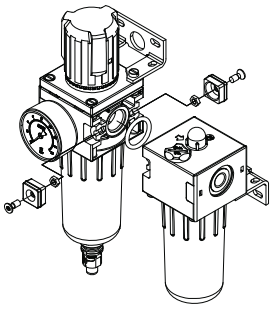

Otomatik Tahliye
(İsteğe Bağlı)
Automatic Drain
(Optional)

Filtre / *Filter*

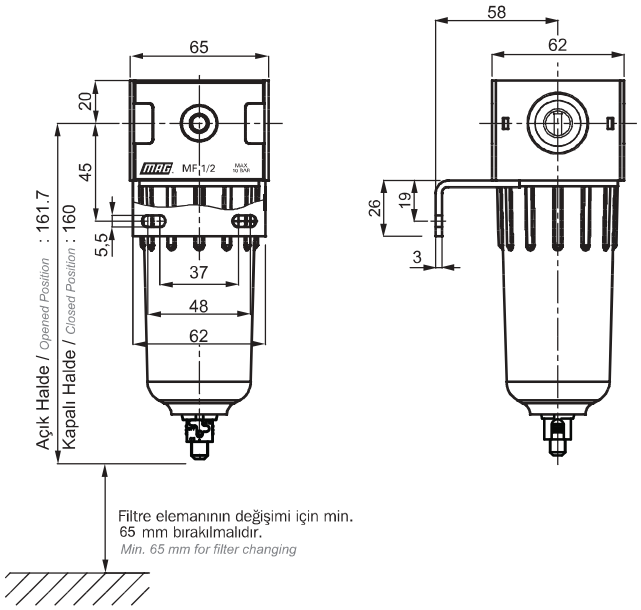

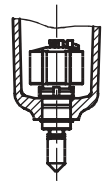

Otomatik Tahliye
(İsteğe Bağlı)
Automatic Drain
(Optional)

İki Ünitenin Birbirine Bağlantı Kiti / *Coupling Kit*

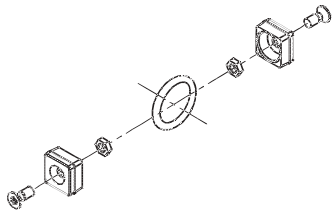

TEKNİK ÖZELLİKLER / *TECHNICAL SPECIFICATIONS*

TİP	MF 3/8" - B	MF 1/2"
Ölçü / *Connection*	G 3/8"	G 1/2"
Filtreleme Değeri *Pore size of filter element*	30 µm	
Tahliye Şekli / *Drain type*	Manuel (İsteğe göre otomatik yapılabilir) / *Manual - Automatic (Optional)*	
Bağlantı Konumu / *Installation*	Dikey / *Vertical*	
Çalışma Sıcaklığı *Temp. range*	0 °C ~ +50 °C (10 bar'da) / *at 10 bar*	
Çalışma Basıncı *Operating pressure range*	0 - 16 bar	
Debi / *Flow rate*	850 lt/dk / *lt/min*	1900 lt/dk / *lt/min*
Verim / *Efficiency*	%98	%98
Ağırlık / *Weight*	0,55 kg	0,60 kg

Akış Özellikleri / *Flow characteristics*

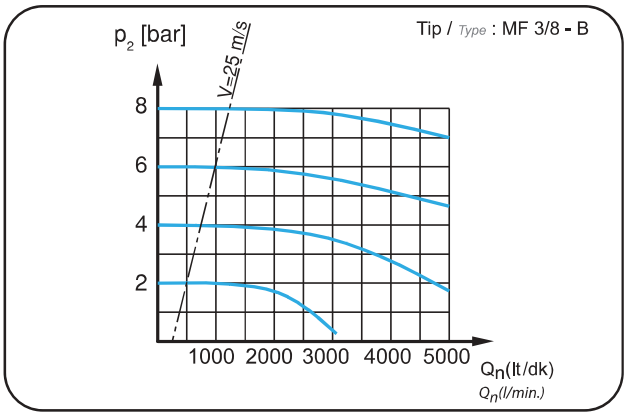

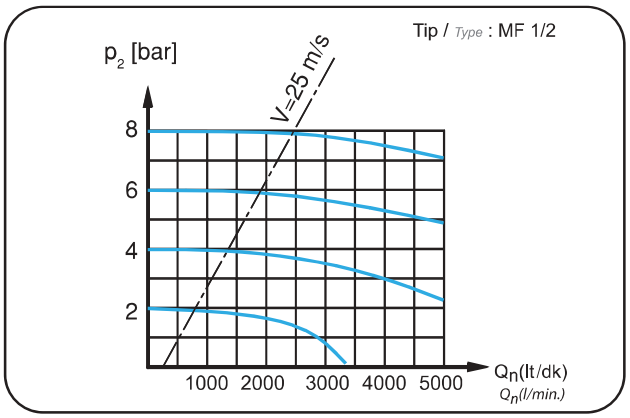

Regülatör / *Regulator*

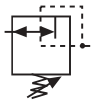

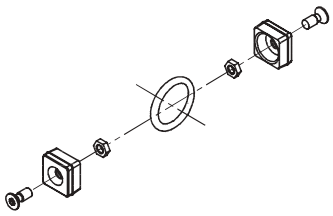

İki Ünitenin Birbirine Bağlantı Kiti / *Coupling Kit*

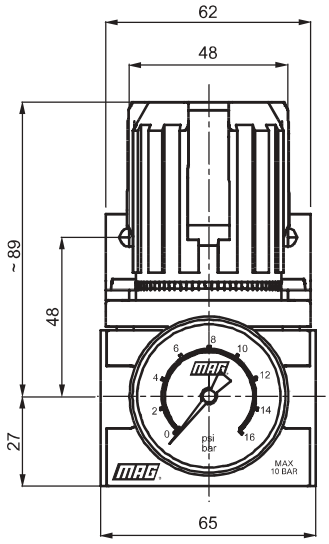

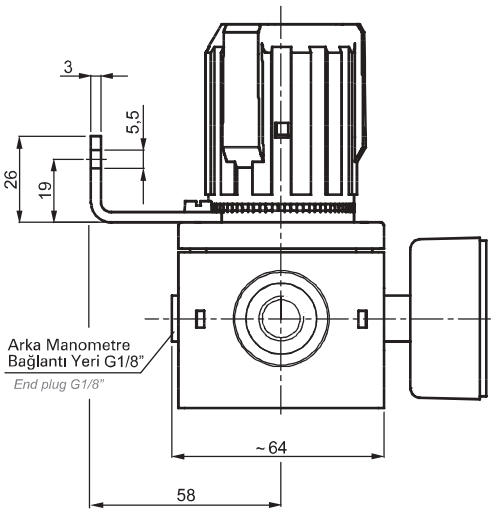

TEKNİK ÖZELLİKLER / *TECHNICAL SPECIFICATIONS*

Tip / *Type*	MR 3/8" - B	MR 1/2"
Ölçü / *Connection*	G 3/8"	G 1/2"
Çalışma Sıcaklığı / *Temp. range*	0 °C ~ +60 °C (10 bar'da) / *at 10 bar*	
Giriş Basıncı / *Inlet pressure*	0 - 16 bar	
Çıkış Basıncı / *Outlet pressure*	0.5 - 8 bar, isteğe göre 0.5 - 4 ve 0.5 - 16 bar yapılabilir. *0.5 - 8 bar; 0.5 - 4 and 0.5 - 16 bar optional*	
Min. Basınç Farkı / *Pressure drop*	P1-P2 = 0.2 bar	
Debi / *Flow rate*	1900 lt/dk / *lt/min*	
Ağırlık / *Weight*	0,90 kg	

Giriş Basıncına Göre Bağımlılık Eğrisi
Outlet pressure variation with fluctuating inlet pressure

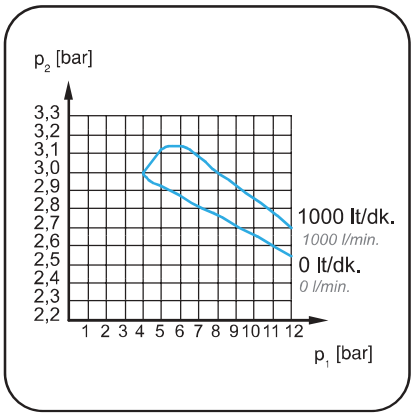

Akış Özellikleri / *Flow characteristics*

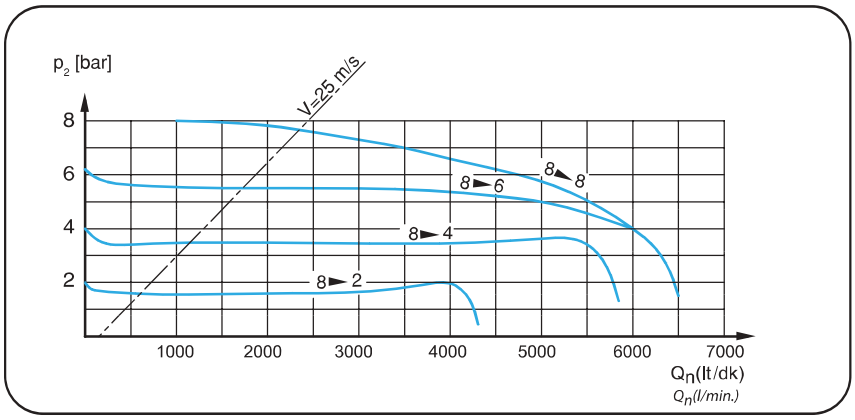

Yağlayıcı / *Lubricator*

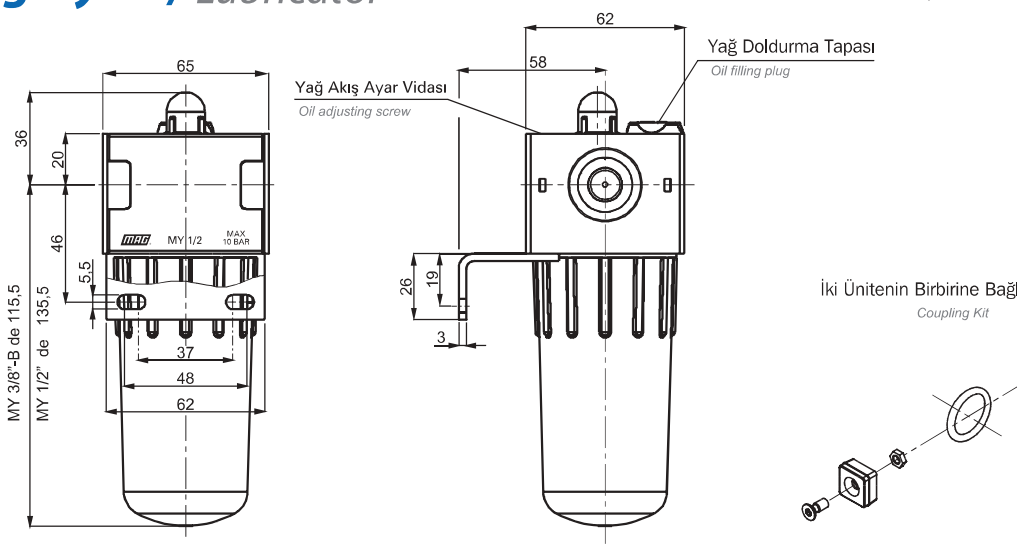

İki Ünitenin Birbirine Bağlantı Kiti
Coupling Kit

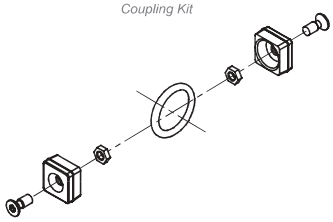

Akış Özellikleri / *Flow characteristics*

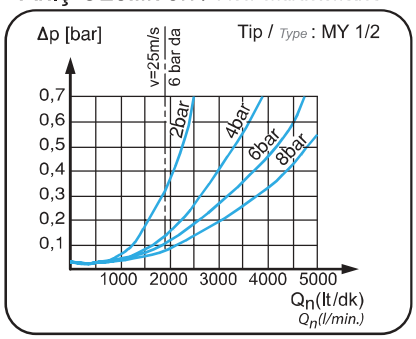

Akış Özellikleri / *Flow characteristics*

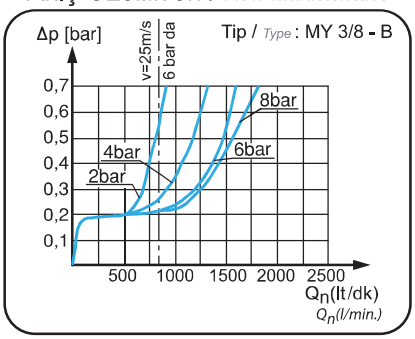

TEKNİK ÖZELLİKLER
TECHNICAL SPECIFICATIONS

TİP / *TYPE*	MY 3/8"- B	MY 1/2"
Ölçü / *Connection*	G 3/8"	G 1/2"
Hava Yağ Karışım Oranı *Oil / Air ratio*	Ayar vidası ile ayarlanabilir *Adjustable*	
Bağlantı Konumu / *Installation*	Dikey / *Vertical*	
Çalışma Sıcaklığı *Temp. range*	-20 °C ~ +50 °C (10 bar'da) / *at 10 bar*	
Çalışma Basıncı *Operating pressure range*	0 - 16 bar	
Debi / *Flow rate*	850 lt/dk / *lt/min*	1900 lt/dk / *lt/min*
Ağırlık / *Weight*	0,60 kg	0,65 kg

Karışım Eğrisi / *Oil - air ratio*

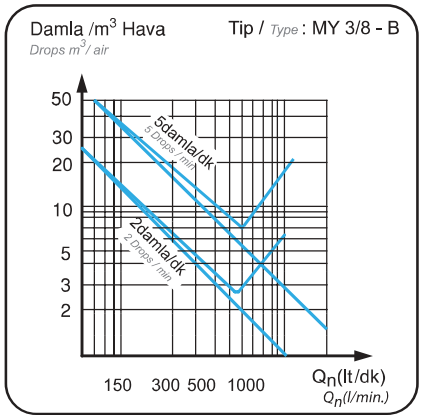

Min. Çalışma Durumu
Min. working condition

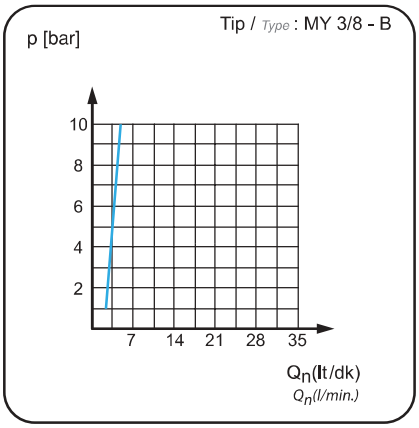

Min. Çalışma Durumu
Min. working condition

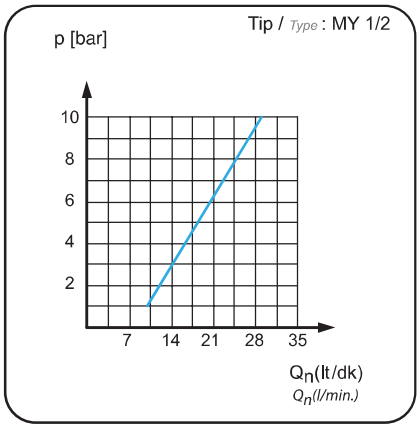

Karışım Eğrisi / *Oil - air ratio*

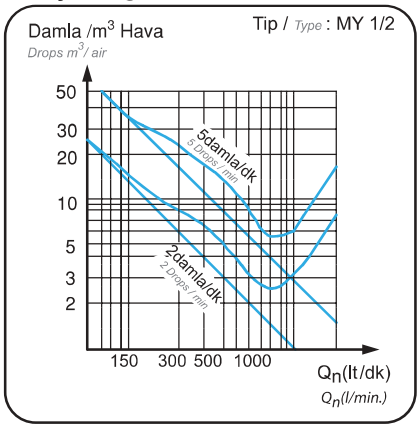

Filtre + Regülatör

Filter + Pressure Regulator

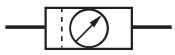

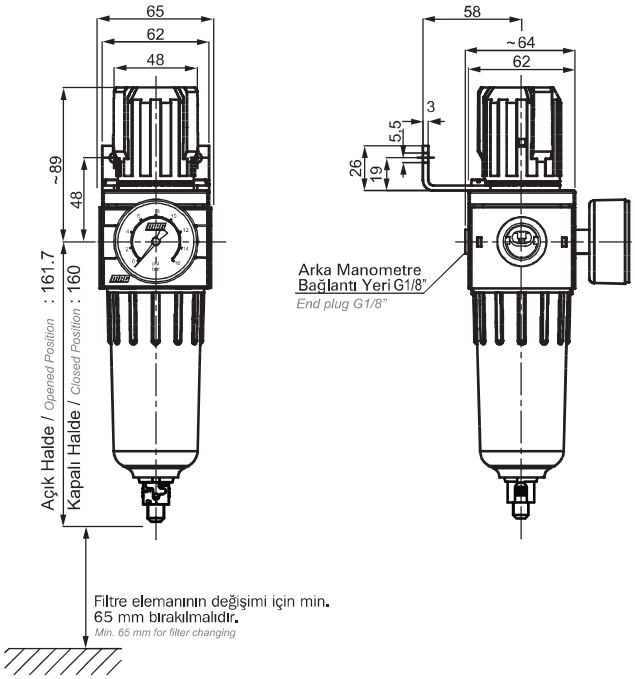

Otomatik Tahliye
(İsteğe Bağlı)
Automatic Drain
(Optional)

İki Ünitenin Birbirine Bağlantı Kiti
Coupling Kit

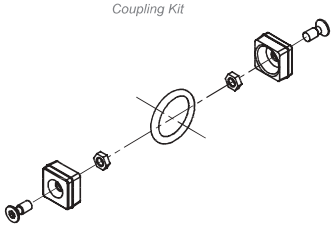

TEKNİK ÖZELLİKLER / *TECHNICAL SPECIFICATIONS*

TİP / *TYPE*	MFR 3/8" - B	MFR 1/2"
Ölçü / *Connection*	G 3/8"	G 1/2"
Filtreleme Değeri / *Pore size of filter element*	30 μm	
Tahliye Şekli / *Drain Type*	Manuel (İsteğe göre otomatik yapılabilir) / *Manual - Automatic (Optional)*	
Bağlantı Şekli / *Installation*	Dikey / *Vertical*	
Çalışma Sıcaklığı / *Temp. range*	0 °C ~ +50 °C (10 bar'da) / *at 10 bar*	
Giriş Basıncı / *Inlet pressure*	0 - 16 bar	
Çıkış Basıncı / *Outlet pressure*	0.5 - 8 bar, isteğe göre 0.5 - 4 ve 0.5 - 10 bar yapılabilir. *0.5 - 8 bar; 0.5 - 4 and 0.5 - 10 bar optional*	
Min. Basınç Farkı / *Pressure drop*	$P_1 - P_2 =$ 0.2 bar	
Debi / *Flow rate*	850 lt/dk / *lt/min*	1900 lt/dk / *lt/min*
Verim / *Efficiency*	%96	%95
Ağırlık / *Weight*	1kg	

Giriş Basıncına Bağımlılık Eğrisi
Outlet pressure variation with fluctuating inlet pressure

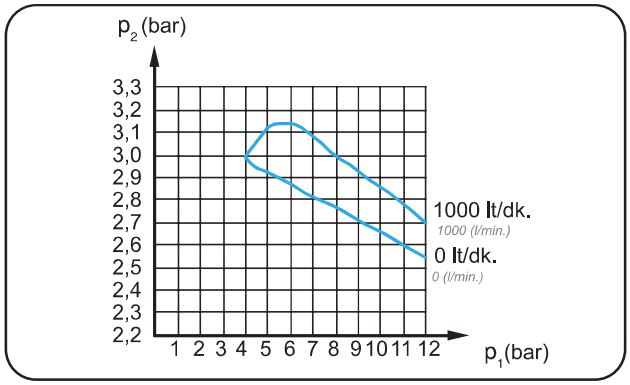
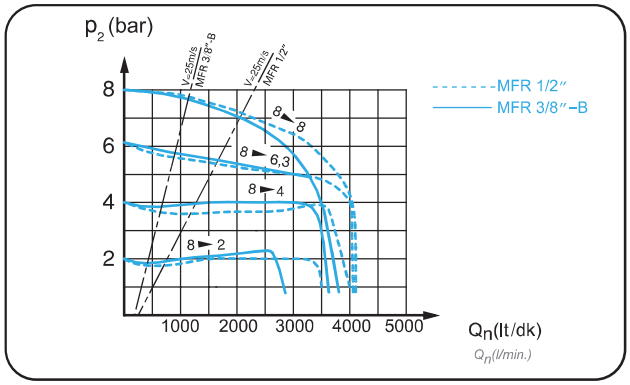
Akış Özellikleri / *Flow characteristics*